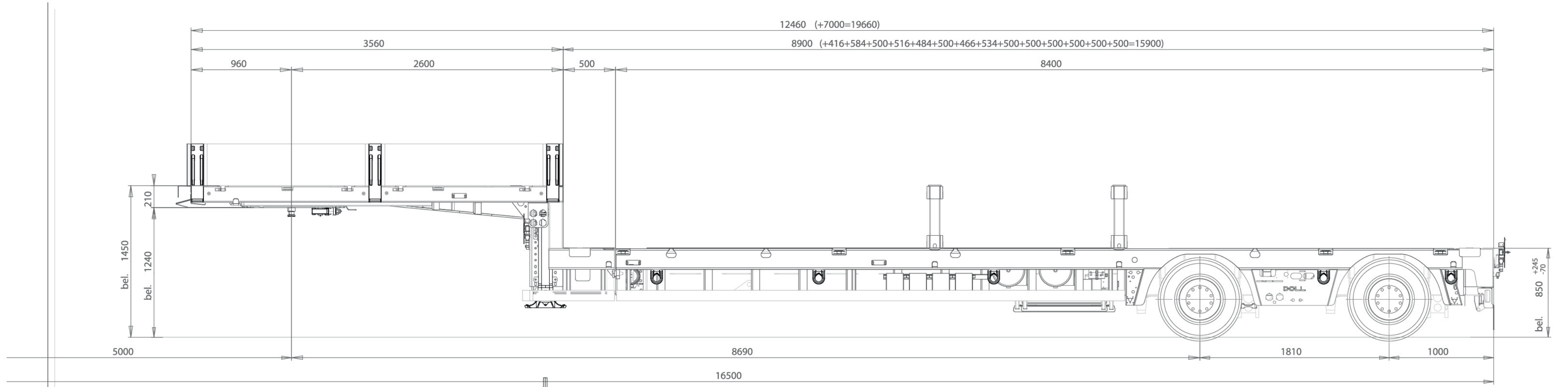

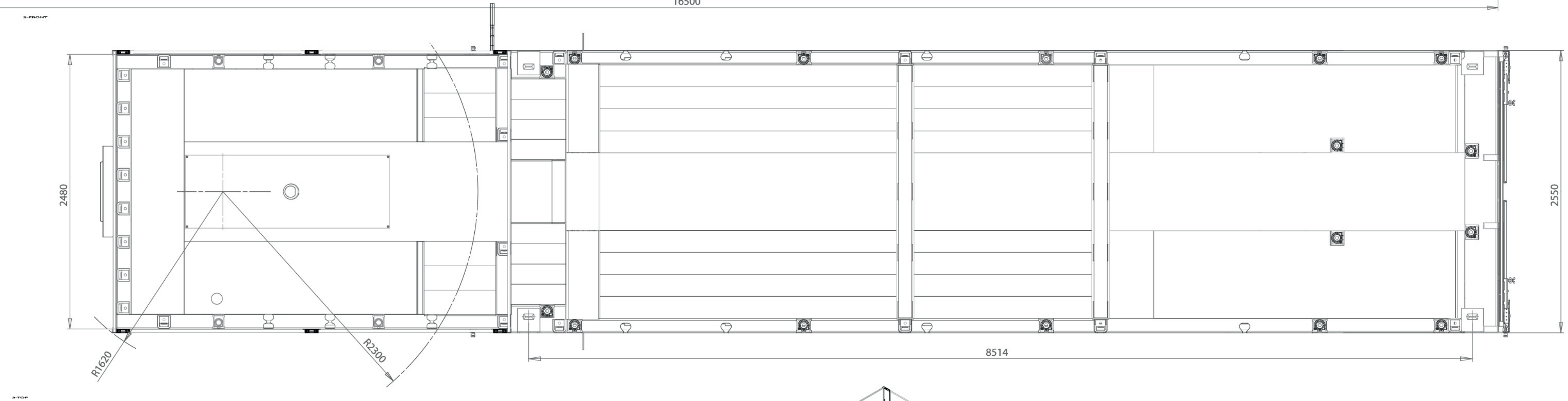

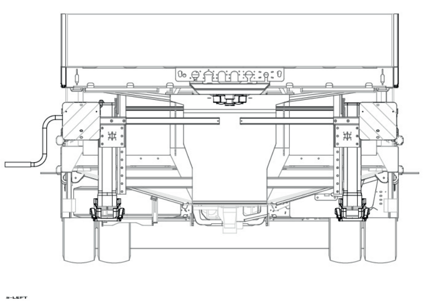

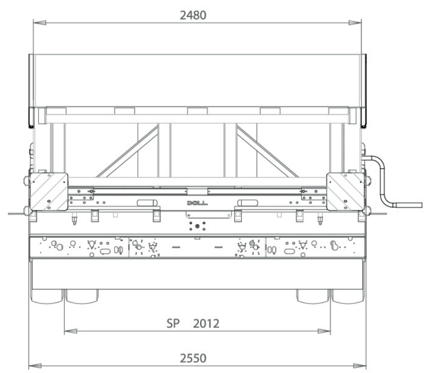

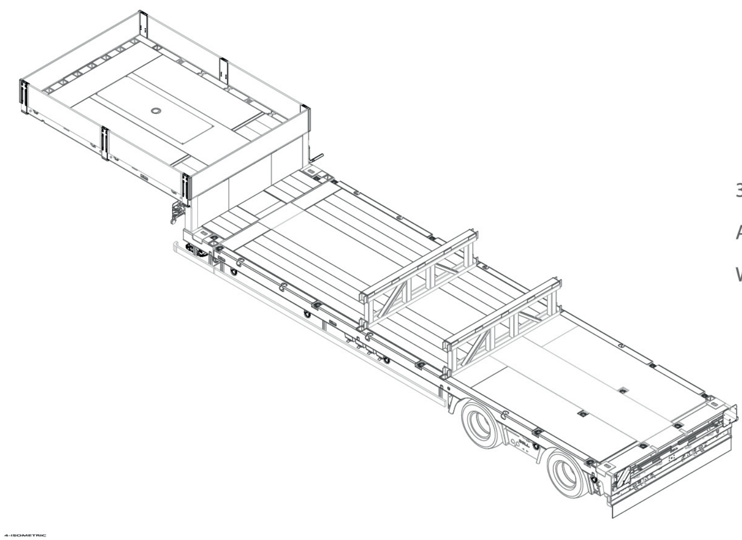

3AU001687

Aeschbacher Transport AG

W09S2E224D0D04006

Freimaßtoleranz nach DIN: ISO 2768-mK	Werkstoff/DIN:			(Urspr.)	7197500
	Werk-Norm:	Gewicht (kg):		(Ers. f.)	
				(Ers. d.)	
	Tag	Name	Benennung: Fahrgestell S2E 9000x2550x7100		
gez.:	31-05-13	alschnurr			
gepr.:					
Norm					
Paßmaß / Abmaße	DOLL Fahrzeugbau AG 77728 Oppenau/Baden		Teile-Nr. Spiegelbild:		Maßstab: 1:20
			Teile-Nr.: 7204700		

Alle Rechte vorbehalten gemäß DIN 34 Weitergabe und Verwertung des Inhalts ohne schriftliche Zustimmung der Fa. DOLL verboten.